DOL	–	08	04	–	W	02M	6009871	2 м
DOL	–	08	04	–	W	05M	6009873	5 м
DOL	–	08	04	–	W	10M	6010755	10 м

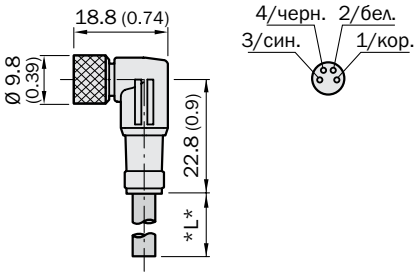

Размеры в мм (дюймах)

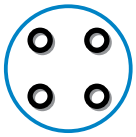

Тип							Заказной №	
DOL	–	12	04	–	G	02M	6009382	2 м
DOL	–	12	04	–	G	05M	6009866	5 м
DOL	–	12	04	–	G	10M	6010543	10 м
DOL	–	12	04	–	G	15M	6010753	15 м
DOL	–	12	04	–	G	20M	6034401	20 м

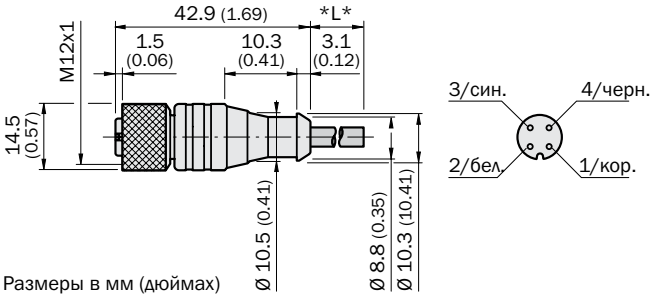

Размеры в мм (дюймах)

DOL	–	12	04	–	W	02M	6009383	2 м
DOL	–	12	04	–	W	05M	6009867	5 м
DOL	–	12	04	–	W	10M	6010541	10 м
DOL	–	12	04	–	W	15M	6036474	15 м
DOL	–	12	04	–	W	20M	6033559	20 м

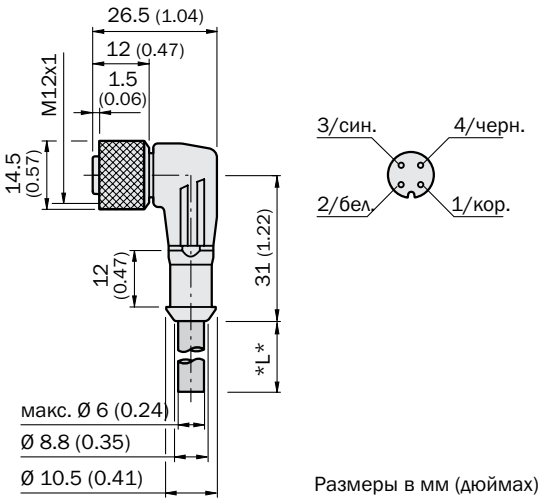

Размеры в мм (дюймах)

Круглые разъемы (стр. 4 ... 43)							Распределительные системы (стр. 44 ... 59)		
Разъемы под сборку	Кабели с 1 разъемом			Кабели с 2 разъемами			Распределительные коробки	Распределительные коробки „Пищевое исполнение“	Т-разветвители/ Y-разветвители
	ПВХ	PUR	Пищевое исполнение	ПВХ	PUR	Пищевое исполнение			

DOL	–	12	04	–	L	02M	6027945	2 м, светодиодная индикация (PNP)
DOL	–	12	04	–	L	05M	6027944	5 м, светодиодная индикация (PNP)
DOL	–	12	04	–	L	10M	6027946	10 м, светодиодная индикация (PNP)

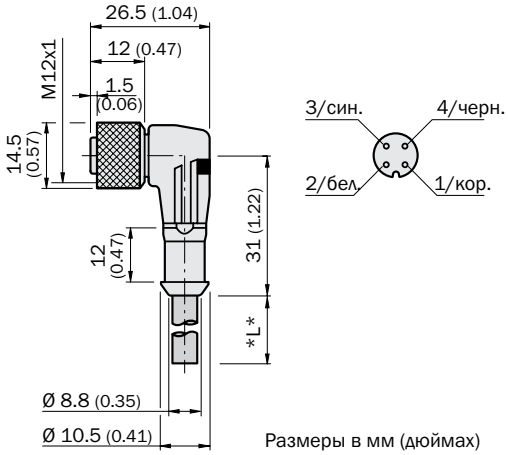

Размеры в мм (дюймах)

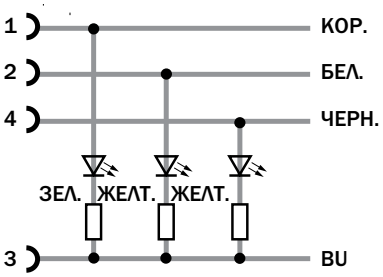

DOL	–	12	04	–	G	01M	S02	6033686	1 м, серый цвет кабеля
DOL	–	12	04	–	G	04M	S02	6033687	4 м, серый цвет кабеля
DOL	–	12	04	–	G	05M	S02	6033688	5 м, серый цвет кабеля
DOL	–	12	04	–	G	07M	S02	6033690	7 м, серый цвет кабеля

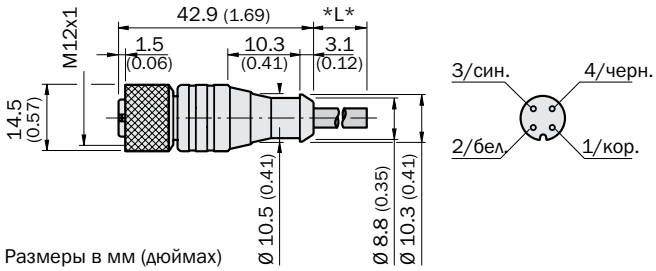

Размеры в мм (дюймах)

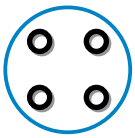

Тип							Заказной №	
STL	–	12	04	–	G	01M	S02	6033684	1 м, серый цвет кабеля
STL	–	12	04	–	G	05M	S02	6033685	5 м, серый цвет кабеля

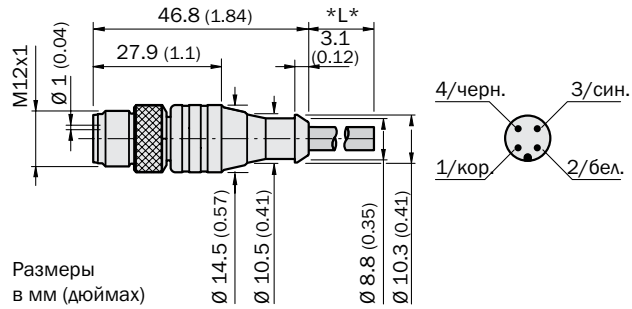

Размеры в мм (дюймах)

Разъемы для промышленных сетей (стр. 60... 75)			Прямоугольные разъемы (стр. 76 ... 81)	Специальные разъемы (стр. 82 ... 109)					
DeviceNet/CANopen	Ethernet	PROFIBUS		DME3000	DME4000/ DME5000	Энкодеры	Inspector	C2000/ M2000	C4000/ M4000

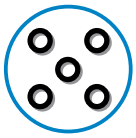

Тип	Заказной №	
DOL – 12 05 – G 02M	6008899	2 м
DOL – 12 05 – G 05M	6009868	5 м
DOL – 12 05 – G 10M	6010544	10 м
DOL – 12 05 – G 15M	6029215	15 м

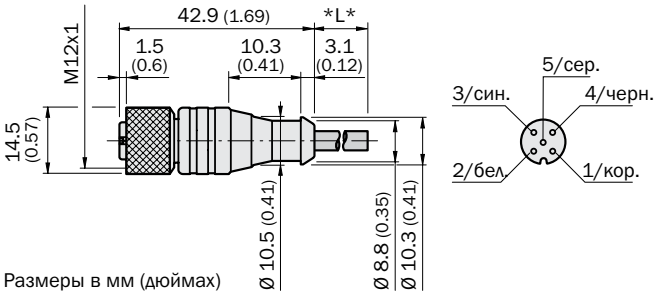

Размеры в мм (дюймах)

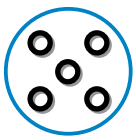

Тип	Заказной №	
DOL – 12 05 – W 02M	6008900	2 м
DOL – 12 05 – W 05M	6009869	5 м
DOL – 12 05 – W 10M	6010542	10 м

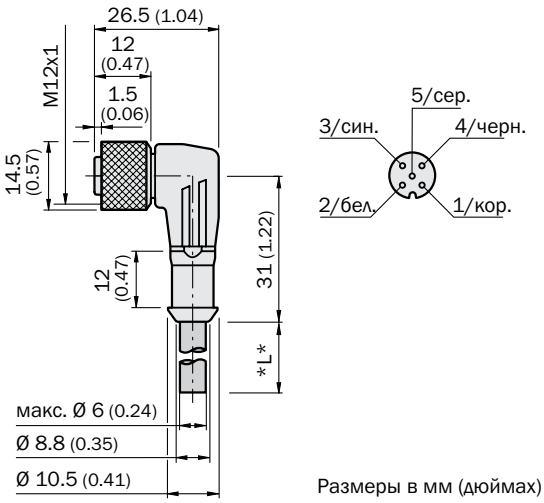

Размеры в мм (дюймах)

M12 8-pin

Тип								Заказной №	
DOL	–	12	08	–	G	02M	A	6020633	2 м, экранированный [1]
DOL	–	12	08	–	G	05M	A	6020993	5 м, экранированный [1]
DOL	–	12	08	–	G	10M	A	6022152	10 м, экранированный [1]
DOL	–	12	08	–	G	15M	A	6022153	15 м, экранированный [1]
DOL	–	12	08	–	G	30M	A	6022242	30 м, экранированный [1]

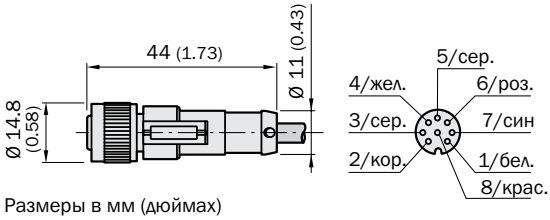

Размеры в мм (дюймах)

DOL	–	12	08	–	W	02M	A	6020992	2 м, экранированный [1]
DOL	–	12	08	–	W	05M	A	6021033	5 м, экранированный [1]

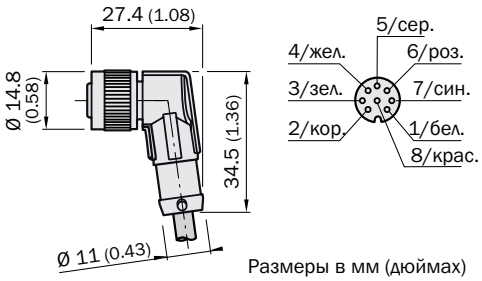

[1] черный цвет кабеля

Размеры в мм (дюймах)

M12 8-pin

Тип								Заказной №	
STL	–	12	08	–	G	02M	A	6029330	2 м, экранированный [1]
STL	–	12	08	–	G	05M	A	6029331	5 м, экранированный [1]
STL	–	12	08	–	G	10M	A	6032324	10 м, экранированный [1]

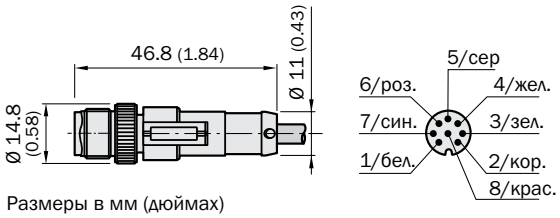

[1] черный цвет кабеля

Размеры в мм (дюймах)